OUTR

MALAGA

NL - GEBRUIKS- EN INSTALLATIEHANDLEIDING

INHOUDSTAFEL

Nederlands

Waarschuwingen 3
Montage instructies 5
Verwarmingsstand en locatie 7
Gasvereisten 7
Gastank, regelaar en slang 8
1. Regelaar en slag 8
2. Gastank 8
Lekkage test 9
Verwarmingsinstructies 9
Reiniging en onderhoud 10
Opslag 10

Français

Troubleshooting 12
Attention 13
Instructions de montage 15
Mode de chauffage et emplacement 17
Exigences de gaz 17
Réservoir de gaz, régulateur et flexible de gaz 18
1. Régulateur et flexible de gaz 18
2. Réservoir de gaz 18
Teste de fuite 19
Instructions de chauffage 19
Nettoyage et maintenance 20
Stockage 20
Troubleshooting 22

OUTDOOR CAMPUS | KORTRIJKSESTEENWEG 1266 | 9051 GENT | 0032 55 23 26 48 | info@outr.be

Waarschuwingen

LEES AANDACHTIG DE VOLGENDE VEILIGHEIDSRICHTLIJNEN VOOR DE WERKING.
VOOR INSTALLATIE EN GEBRUIK, LEES AANDACHTIG DE HANDLEIDING. REPARATIES MOGEN ALLEEN WORDEN UITGEVOERD DOOR GEKWALIFICEERDE SERVICE PERSONEN

- Dit apparaat moet worden geïnstalleerd en de gasfles moet worden opgeslagen in overeenstemming met de voorschriften van kracht.
- Blokkeer de ventilatie- openingen van de cilinder behuizing niet.
- Beweeg het apparaat niet wanneer deze in werking is.
- Sluit de klep af van de gastank of de regelaar voor het verplaatsen het apparaat.
- De buis of de flexibele slang moet worden gewijzigd binnen de voorgeschreven intervallen.
- Gebruik alleen de soort van gas en het soort van cilinder gespecificeerd door de producent.
- In geval van hevige wind moet bijzondere aandacht worden genomen tegen het kantelen van het apparaat.
- Gebruik dit apparaat niet binnenshuis, omdat dit persoonlijke letsels of materiële schade kan veroorzaken.
- Deze buitenverwarmer is niet bedoeld om te worden geïnstalleerd op recreatieve voertuigen en/of boten.
- Het apparaat moet op een stevige ondergrond staan.
- Onderhoud en reparatie moeten worden uitgevoerd door een gekwalificeerd persoon.
- Onjuiste installatie, aanpassingen, wijzigingen kunnen persoonlijke letsels of materiële schade veroorzaken.
- Probeer het apparaat op geen enkele manier te wijzigen.
- Vervang of wijzig de regelaar nooit door een andere regelaar dan de door de fabriek voorgestelde vervanging.
- Bewaar of gebruik geen benzine of andere ontvlambare dampen of vloeistoffen in de verwarmingseenheid.
- Het hele gassysteem, de slang, de regelaar, de waakvlam of de brander moet vóór gebruik worden gecontroleerd op lekken of schade, en minstens jaarlijks door een gekwalificeerde onderhoudsmonteur.
- Alle lektesten moeten worden uitgevoerd met een zeepoplossing. Gebruik nooit een open vlam om op lekken te controleren.
- Gebruik de terrasverwarmer niet voordat alle verbindingen op lekken zijn getest.
- Draai de gaskraan onmiddellijk uit als er gaslucht wordt gedetecteerd.
- Vervoer de terrasverwarmer niet terwijl deze in werking is.
- Verplaats deze niet nadat deze is uitgeschakeld voordat de temperatuur is afgekoeld.
- Het regelcompartiment, de brander en de luchtdoorgangen van deze terrasverwarmer moeten schoon worden gehouden.
- Regelmatig reinigen kan mogelijks vereist zijn.
- De gasfles moet worden uitgeschakeld als deze niet in gebruik is.
- Controleer de verwarming onmiddellijk als een van de volgende situaties zich voordoet:
  - De verwarming bereikt de temperatuur niet.
  - De brander maakt ploffend geluid tijdens gebruik (een licht geluid is normaal wanneer de brander dooft).
  - Geur van gas in combinatie met extreem gele toppen op de brander vlammen.
- De gasregelaar / slangassemblage moet zich in de tankkast bevinden waar de gasfles zich bevindt.

OUTDOOR CAMPUS | KORTRIJKSESTEENWEG 1266 | 9051 GENT | 0032 55 23 26 48 | info@outr.be

- Alle beschermingen of andere beschermingsmiddelen die zijn verwijderd voor onderhoud aan de kachel, moeten worden vervangen voordat de kachel wordt gebruikt.
- Volwassenen en kinderen moeten uit de buurt blijven van oppervlakken met een hoge temperatuur om brandwonden of kledingontsteking te voorkomen.
- Kinderen moeten onder toezicht worden gehouden wanneer ze zich in de buurt van de terrasverwarmer bevinden.
- Kleding of andere brandbare materialen mogen niet aan de kachel worden opgehangen of bij de kachel worden geplaatst.

OUTDOOR CAMPUS | KORTRIJKSESTEENWEG 1266 | 9051 GENT | 0032 55 23 26 48 | info@outr.be

Montage instructies

Verwijder het verwarmingslichaam en alle onderdelen uit de doos en volg de onderstaande procedures.

STAP 1 – Bevestig de kastgreep

Bijgevoegde kastschroefgreep (knop getoond zoals hieronder, kan zwart of grijs zijn)

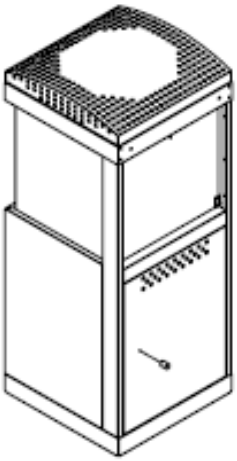

STAP 2 – Bevestig de handgreep van het apparaat

Bevestig de handgreep van het apparaat met een platte schroevendraaier aan de achterkant van het apparaat.

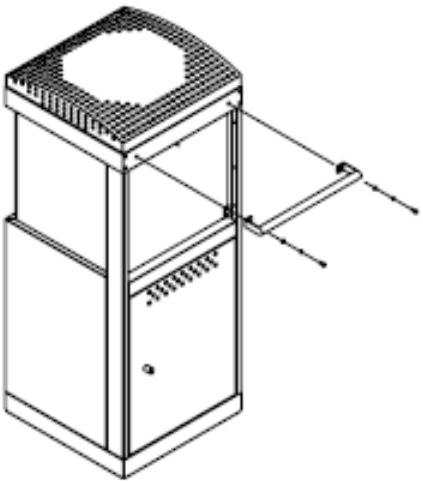

OUTDOOR CAMPUS | KORTRIJKSESTEENWEG 1266 | 9051 GENT | 0032 55 23 26 48 | info@outr.be

STAP 3 – Bevestig de zwenkwielen

Leg met minimaal 2 personen het apparaat voorzichtig op zijn zijkant om de zwenkwielen te bevestigen.
Bevestig met behulp van een schroevendraaier de zwenkwielen aan de onderkant van het apparaat met behulp van de meegeleverde schroeven en sluitringen

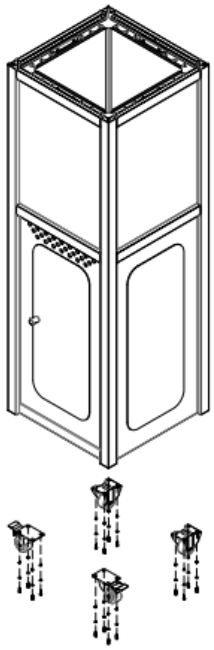

STAP 4 – Verwijder het achterste veiligheidsglas

Gebruik het veiligheidsklepje aan de bovenkant van het achterste veiligheidsglas, maak het glas los en trek het langzaam naar beneden met de scharnieren.

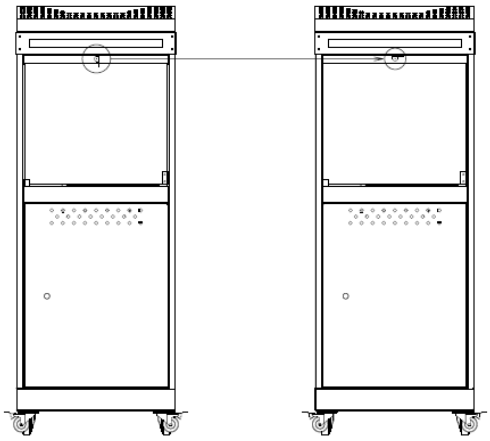

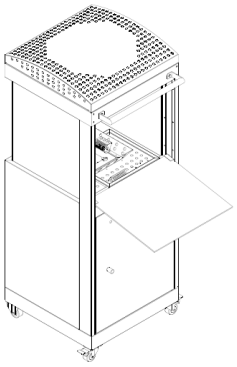

OUTDOOR CAMPUS | KORTRIJKSESTEENWEG 1266 | 9051 GENT | 0032 55 23 26 48 | info@outr.be

STAP 5 – Brandstofbed toevoegen

Haal de keramische houtblokken uit de doos. Plaats de keramische houtblokken volgens de volgende foto's.

Verwarmingsstand en locatie

- De kachel is alleen voor gebruik buitenshuis. Zorg er altijd voor dat voldoende frisse lucht/ventilatie is voorzien.
- Houd altijd voldoende afstand, minimaal 2 meter, van brandbare materialen.
- De terrasverwarmer moet op een vlakke, stevige ondergrond worden geplaatst.
- Gebruik de kachel nooit in een explosieve atmosfeer zoals in gebieden waar benzine of andere ontvlambare vloeistoffen of dampen worden opgeslagen.
- Draai na elk gebruik de gasklep op de cilinder dicht.
- De kachel moet worden beschermd tegen sterke wind door het wiel af te remmen

Gasvereisten

- Gebruik alleen vloeibaar propaangas.
- De te gebruiken drukregelaar en slang moeten voldoen aan de lokale standaardcodes.
- De installatie moet voldoen aan lokale codes of, bij afwezigheid van lokale codes, aan de norm voor de opslag en verwerking van vloeibare petroleumgassen.
- Een gedeukte, verroeste of beschadigde propaantank kan gevaarlijk zijn en moet door uw tankleverancier worden gecontroleerd. Gebruik nooit een propaantank met een beschadigde klepaansluiting.
- De propaantank moet zo zijn opgesteld dat er damp uit de werkende cilinder kan worden afgevoerd.
- Sluit nooit een ongereguleerde propaantank aan op de kachel.
- Vervang de gascylinder in een ruim geventileerde omgeving, verwijderd van alle ontstekingsbronnen bron (kaarsen, sigaretten, andere vlam producerende toestellen,...).
- Controleer dat de regelaar afdichting correct is gemonteerd en in staat zijn functie te vervullen.
- Verhinder de ventilatie- openingen van de cilinder behuizing niet.

OUTDOOR CAMPUS | KORTRIJKSESTEENWEG 1266 | 9051 GENT | 0032 55 23 26 48 | info@outr.be

- Instructies in geval van gas lekken; bijvoorbeeld: in het geval van gas lekkage, het apparaat mag niet worden gebruikt of aangestoken worden, sluit de gastoevoer af en het apparaat moet worden onderzocht en verholpen voordat deze weer wordt gebruikt.
- De aanbevolen frequentie van het controleren van de buis en de flexibele slang (ten minste eenmaal per maand en elke keer dat de cilinder is veranderd). Als hij tekenen vertoont van scheuren, splijten of andere verslechtering zal hij moeten worden omgeruild voor een nieuwe slang van de dezelfde lengte en van gelijkwaardige kwaliteit.

Gastank, regelaar en slang

Dit apparaat is alleen geschikt voor gebruik met lagedrukbutaan of propaangas en voorzien van de juiste lagedrukregelaar via een flexibele slang. De slang moet worden bevestigd aan de regelaar en het apparaat met slangklemmen of moeren. Deze terrasverwarmer is ingesteld om een 28 mbar te bedienen regelaar met butaangas en een 37mbar regelaar met propaangas en een regelaar met butaan/propaanmengsel op 37 mbar en een regelaar met butaan/propaanmengsel op 50 mbar en een regelaar met butaan/propaanmengsel op 30 mbar. Gebruik een geschikte regelaar die BSEN-gecertificeerd is 16129: 2013. Raadpleeg uw dealer voor informatie over een geschikte regelaar voor de gasfles.

1. Regelaar en slang

Gebruik alleen regelaars en slangen die zijn goedgekeurd voor LPG bij de bovengenoemde druk . De levensduur verwachting van de regelaar wordt geschat op 10 jaar. Het wordt aanbevolen dat de regelaar vervangen wordt binnen de 10 jaar van de datum van fabricage. Het gebruik van de verkeerde regelaar of slang is onveilig; controleer altijd dat u de juiste items hebt voor het bedienen van de kachel. De gebruikte slang moet voldoen aan de relevante norm van het land van gebruik. De levensduur verwachting van de slang wordt geschat op 10 jaar. Het wordt aanbevolen dat de slang vervangen wordt binnen de 10 jaar van de datum van fabricage. Controleer hiervoor de fabricagedatum op de slang. De lengte van de slang mag (maximum) 1,5 meter zijn. Versleten of beschadigde slangen moeten worden vervangen. Zorg ervoor dat de slang niet verstopt raakt, geknikt, of in contact met enig deel van het verwarmingselement kan komen, behalve de aansluiting. De slang mag niet worden gedraaid of geknikt wanneer deze aan de gasfles is bevestigd . Geen enkel deel van de slang mag enig deel van het apparaat raken . Dus plaats de cilinder uit naar de linkerkant-zijde van het apparaat aan de maximale afstand toegelaten door de slanglengte.

2. Gastank

De maximale diameter en de maximale hoogte van de cilinder zoals getoond in (figuur 1). Het apparaat kan worden gebruikt met elke gascilinder van gewichten tussen 4.5kgs en 13 KGS butaan en 3.9KGS tot 1 1 KGS propaan . De gas cilinder mag niet ruig worden neergezet of behandeld! Indien het apparaat niet in gebruik is, moet de cilinder worden losgekoppeld. Plaats de beschermende dop terug op de cilinder na het loskoppelen van de cilinder van het apparaat. Cilinders moeten worden opgeslagen buiten in een rechtopstaande positie en buiten van het bereik van kinderen. De cilinder mag nooit worden opgeslagen, waar de temperatuur meer dan 50° C kan bereiken. Berg de cilinder niet op in de buurt van vlammen, waakvlammen of andere bronnen van ontsteking. NIET ROKEN IN DE BUURT.

OUTDOOR CAMPUS | KORTRIJKSESTEENWEG 1266 | 9051 GENT | 0032 55 23 26 48 | info@outr.be

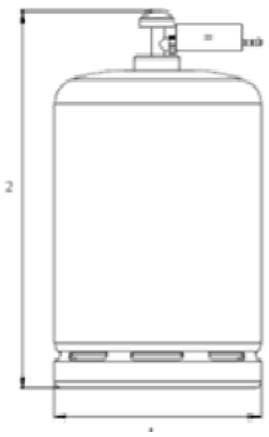

1. Maximale diameter of breedte: 305 mm
2. Maximale hoogte (inclusief regelaar): 550 mm

figuur 1

Lekkage test

Gasaansluitingen op de kachel zijn vóór verzending op lekken getest in de fabriek. Een volledige gasdichtheidstest moet worden uitgevoerd op de installatieplaats vanwege mogelijk verkeerd gebruik tijdens verzending of overmatige druk op de kachel.

- Maak een zeepoplossing van een deel vloeibaar wasmiddel en een deel water.
  De zeepoplossing kan worden aangebracht met een spuitfles, borstel of doek.
  Zeepbellen verschijnen in het geval van een lek.
- De kachel moet worden gecontroleerd met een volle cilinder.
- Zorg ervoor dat de veiligheidsklep in de UIT-positie staat.
- Draai de gastoevoer AAN.
- In geval van lekkage, sluit de gastoevoer af. Draai lekkende fittingen vast, schakel vervolgens de gastoevoer in en controleer opnieuw.
- Nooit een lektest uitvoeren tijdens het roken.

Verwarmingsinstructies

- Open de kastdeur, plaats de gasfles in de kast.
- Draai de bedieningsknop met de klok mee naar de positie “UIT”.
- Sluit de regelaar aan op de gasfles. Draai de gastoevoer “AAN” op de cilinder. Controleer met het gebruik van zeepwater of er gaslekken zijn tussen de fles en de regelaar
- Druk de regelknop naar beneden en blijf drukken terwijl u tegen de klok in draait naar de positie "Ontsteking" draait (u hoort een klik), dit zal de waakvlam doen oplichten.
  Zo niet, herhaal dit proces.
- Als de waakvlam brandt, houdt u de bedieningsknop 5 seconden ingedrukt en laat u deze vervolgens los.
- Als de brander niet brandt, herhaalt u stap 3 en 4. Als de brander dan nog niet brandt, wacht u 5 minuten en herhaalt u stap 3 en 4 nog eens.
- Pas de warmte-instelling aan, door de bedieningsknop naar de hoge of lage positie te draaien.
- Om de kachel 'UIT' te zetten, draait u de cilinderklep of de regelaar schakelaar naar de 'UIT' positie en draait u vervolgens de bedieningsknop op het apparaat met de klok mee naar de 'UIT' positie.

OUTDOOR CAMPUS | KORTRIJKSESTEENWEG 1266 | 9051 GENT | 0032 55 23 26 48 | info@outr.be

WAARSCHUWING:

Als de brander niet ontsteekt, draai dan de regelknop uit (met de klok mee) en draai ook de cilinderklep dicht. Wacht vijf minuten voordat u probeert opnieuw aan te steken met de ontstekingsvolgorde.

Reiniging en onderhoud

Zorg ervoor dat de reiniging gebeurt na de verwarming afgezet en afgekoeld is.
Veeg oppervlakken met poedercoating af met een zachte, vochtige doek.
Reinig de kachel niet met reinigingsmiddelen die brandbaar of bijtend zijn.
Verwijder vuil van de brander om deze schoon en veilig te houden voor gebruik.
Open de bovenste achterdeur om vuil op het glas voorzichtig schoon te maken.

Opslag

1. Sluit altijd de gasklep van de gasfles na gebruik of in geval van een storing.
2. Verwijder de drukregelaar en de slang.
3. Controleer de dichtheid van de gasklep en op beschadigingen. Als u een schade vermoedt, laat deze dan vervangen door uw gas dealer.
4. Sla de gasfles nooit op ondergronds of op plaatsen zonder voldoende ventilatie.

OUTDOOR CAMPUS | KORTRIJKSESTEENWEG 1266 | 9051 GENT | 0032 55 23 26 48 | info@outr.be

Apparaat gefabriceerd door	OUTDOOR CAMPUS BVBA			
Toepassing	Mobiele Outdoor Patio Heater			
Model	MALAGA			
Totale warmte input: on	8.50 kW (618.5 g/h)			
Gas categorieën	□I3B/P(30)	□I3+(28-30/37)		□I3B/P(50)
Gastype/Gasdruk	G30 Butaan en G31 Propaan aan 30mbar	G30 Butaan aan 28-30mbar	G31 Propaan aan 37mbar	G30 Butaan en G31 Propaan aan 50mbar
Grootte injector	1.45 mm	1.45 mm		1.26 mm
Afmetingen	134,5 x 50 x 50 cm			
Gewicht	48 kg			
Landen van bestemming	AL, BE, BG, CY, CZ, DK, EE, FI, FR, HR, HU, IS, IT, LT, LU, MT, MK, NL, NO, RO, SK, SI, SE, TR.	BE, CH, CY, CZ, ES, FR, GB, GR, IE, IT, LT, LU, LV, PT, SK, SI.		AT, DE, SK, CH
Identificatie code	0063CS7894			
Serienummer	11-0000000			
Voor gebruik buitenshuis of in lege geventileerde ruimtes				
Dit apparaat is niet voor huishoudelijk gebruik				
Waarschuwing: toegankelijke onderdelen kunnen zeer heet zijn; houd kinderen uit de buurt				
Lees de instructieliteratuur voordat u het apparaat gebruikt; het apparaat moet worden geïnstalleerd in overeenstemming met de instructies en lokale voorschriften				
Sluit de klep van de gasfles of de regelaar na gebruik				
Het gebruik van dit apparaat in afgesloten ruimtes kan gevaarlijk zijn en is verboden.				
Lege geventileerde ruimtes moeten minimaal 25% van de oppervlakte open ruimte hebben. Het oppervlak is de som van het wandoppervlak.				
CE 0063-17 PIN NO: 0063CS7894				

OUTDOOR CAMPUS | KORTRIJKSESTEENWEG 1266 | 9051 GENT | 0032 55 23 26 48 | info@outr.be

Troubleshooting

PROBLEEM	OORZAAK	OPLOSSING
De waakvlam licht niet op	De gasklep kan uitgeschakeld zijn Tank leeg Opening geblokkeerd Lucht in het toevoersysteem Losse verbindingen	Zet de gasklep AAN LPG-tank bijvullen Opening reinigen of vervangen Spoel de lucht uit de leidingen Controleer de aansluitingen
De waakvlam blijft niet branden	Puin rond de waakvlam Losse verbindingen Thermokoppel slecht Gaslek in de leiding Gebrek aan brandstofdruk	Reinig de vuile zone Aansluitingen aanspannen Thermokoppel vervangen Controleer verbindingen Tank bijna leeg. LPG-tank bijvullen
De brander wil niet branden	De druk is laag Opening geblokkeerd Controle niet AAN Thermokoppel slecht Waakvlam gebogen Niet op een correcte locatie	Tank bijna leeg. LPG-tank bijvullen Verwijder en reinig. De klep op AAN zetten Thermokoppel vervangen Herplaats de waakvlam correct Herplaats correct en probeer opnieuw

OUTDOOR CAMPUS | KORTRIJKSESTEENWEG 1266 | 9051 GENT | 0032 55 23 26 48 | info@outr.be